MESSINGSCHARNIER 30 X 98.5 MM

72-7-3725

Stift aus Edelstahl 1.4301.
Dieselbe Form ist für das Schließband Art.-Nr. 72-7-3726 erhältlich.

A (Länge)	30 mm
Material	Messing
Gewicht (g)	57 g
B	98.5 mm
C	3 mm
S	4 mm
D (Durchmesser)	4
Dekor	verchromt

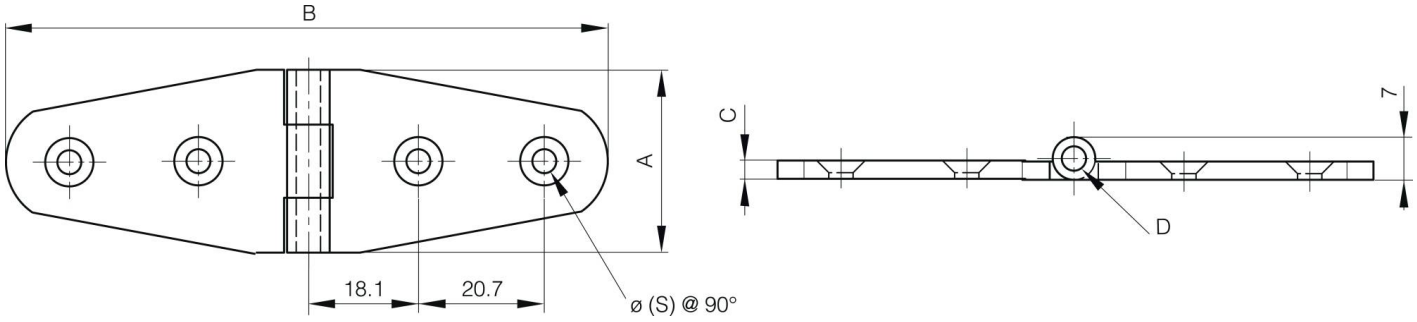
B
A
18.1
20.7
ø (S) @ 90°
C
7
D