VERSTÄRKTE UNSICHTBARE FITSCHEN FÜR TÜRSTÄRKEN MAX. 20 MM - ÖFFNUNGSWINKEL 90°

85-7-1321

Dieses Scharnier kann links oder rechts eingebaut werden und hat einen Zentrierstift, der ein Umkippenwährend der Montage verhindert.

A (Länge)	60 mm
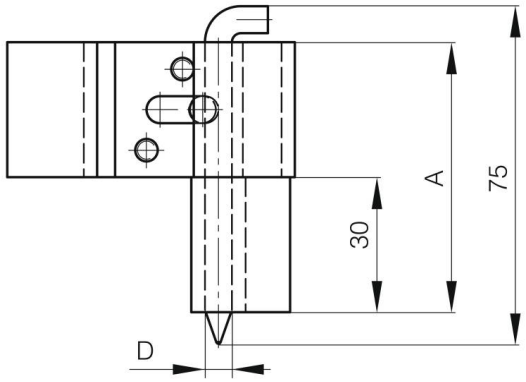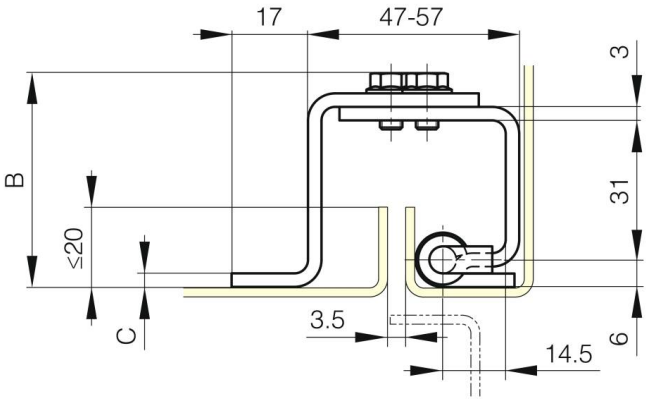
Material	Stahl
Gewicht (g)	189 g
B	48 mm
C	3 mm
D (Durchmesser)	6