GEROLLTE STANGENSCHARNIERE BREITE 60 MM

40-1-3541

Alle hier aufgeführten Scharniere können auf Anfrage in anderen Längen und mit anderen Stiftmaterialien geliefert werden. Diese Scharniere öffnen mindestens um 270°.
Ausführung gebohrt auf Anfrage.

A (Länge)	1995 mm
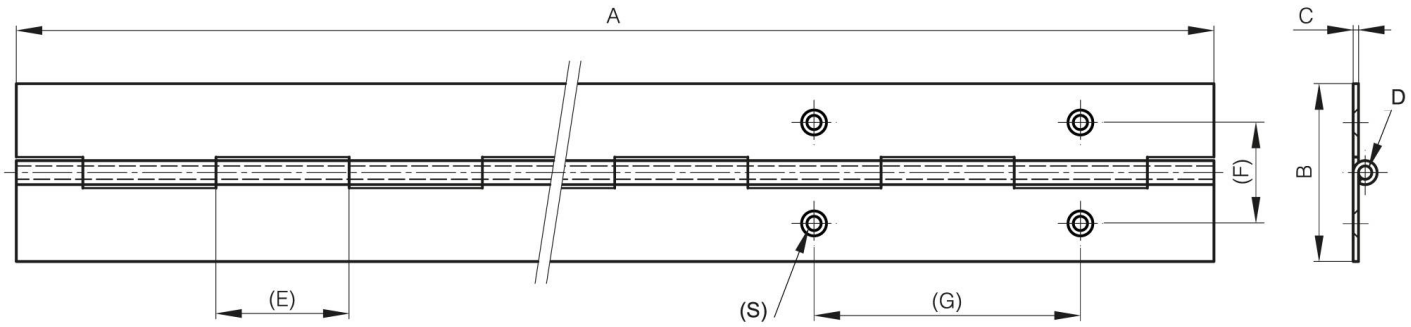
Ausführung	ungebohrt
Material	Stahl
Gewicht (g)	2006 g
B	60 mm
C	1.5 mm
E	40 mm
D (Durchmesser)	5
Deker	unbehandelt