SPANNVERSCHLÜSSE MIT FEDER OHNE SCHLIESSBLECH 52 MM

16-7-3735

Diese Verschlüsse werden mit den Schließblechen 16-7-3739, 16-7-3741 und 16-7-3742 verwendet (siehe unten).
Die Verschlüsse unter Art.-Nr. 16-7-3759 und 16-7-3760 können auch mit Vorhängeschlössern versehen werden.

A (Länge)	52 mm
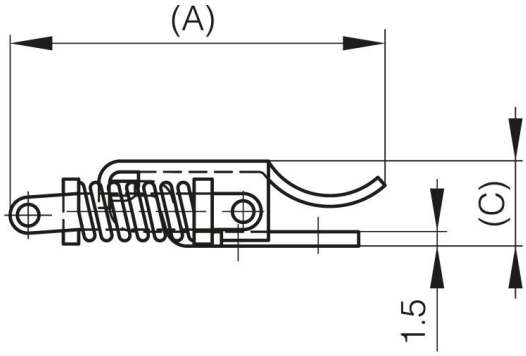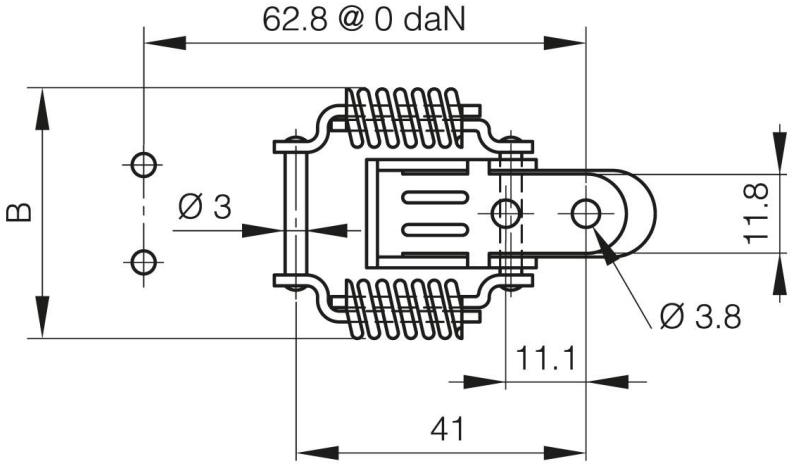
Material	Stahl
Gewicht (g)	27 g
B	34.5 mm
C	11.8 mm